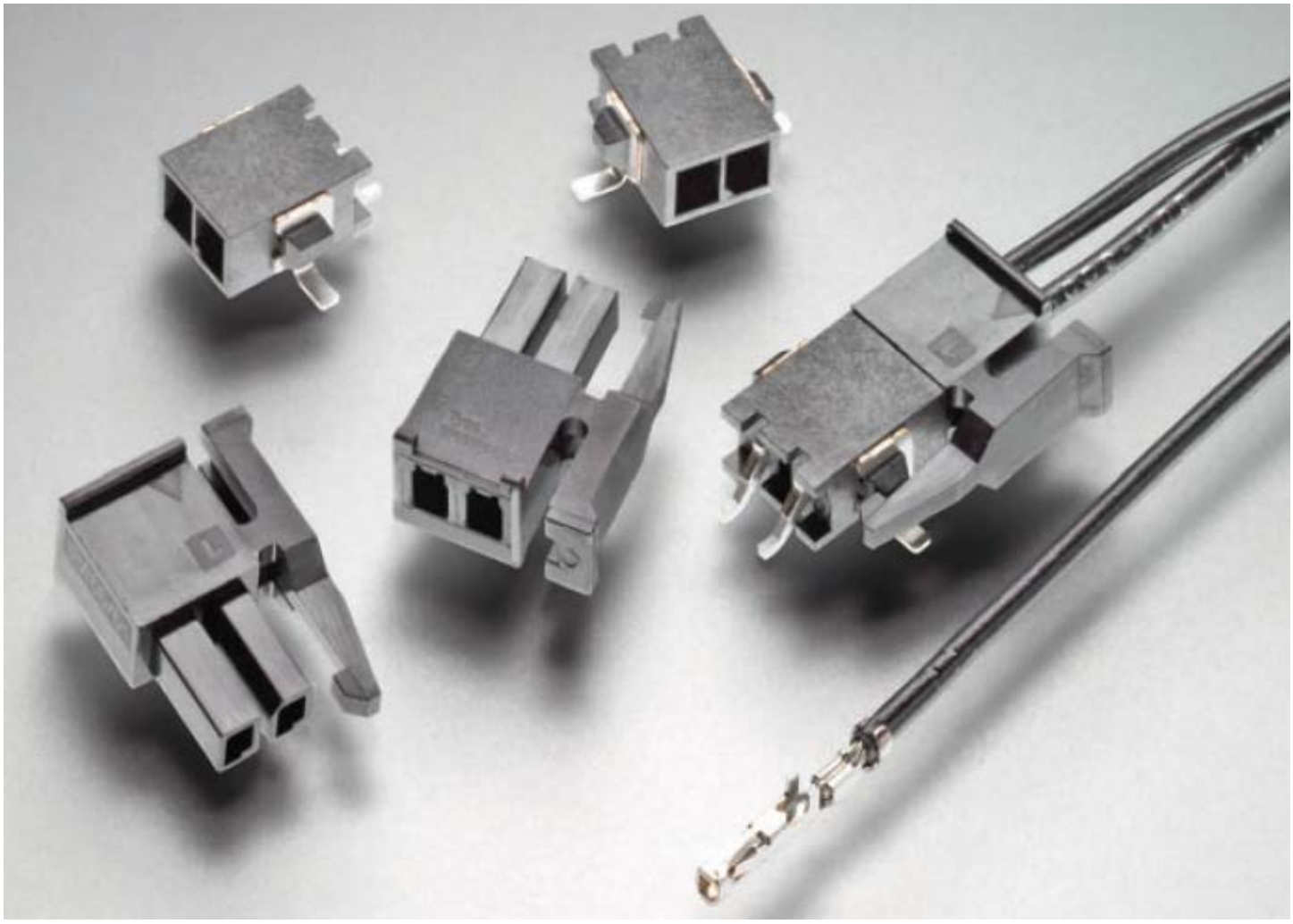

超低厚度微型 MATE-N-LOK 连接器系统

低外形微型 MATE-N-LOK 连接器系统

主要特点

- 所需垂直高度小于4.7 mm
- 直角表面贴装插头，带有表面贴装压具
- 有正向锁，可防止连接脱开
- 2、3和4位可选
- 可选黑色和自然色
- 利用标准微型MATE-N-LOK端子，适用于24-20和30-26 AWG线规

描述

超低厚度微型 MATE-N-LOK 连接器系统采用超低厚度设计，并具备微型 MATE-N-LOK 系列连接器的可靠性和优质性能。

应用

LED 照明应用的理想选择

电气特性

最大额定电流：5 A（用在 20 AWG 导线上时）

最大额定电压：250 VAC

材料

磷青铜、预镀锡或镀金端子

94V-0 级尼龙壳体插座外壳

高温尼龙插头

标准和规范

产品规范：108-1836

应用规范：114-13000

超低厚度微型MATE-N-LOK 连接器系统

低厚度插座外壳

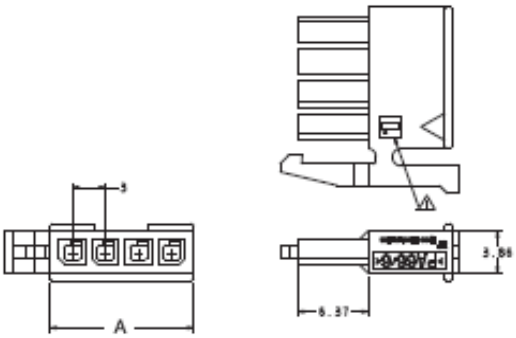

位数	颜色	尺寸 A (单位[mm])	产品料号
2	黑色	.276 [7]	2029047-2
3	黑色	.394 [10]	2029047-3
4	黑色	.512 [13]	2029047-4
2	自然色	.276 [7]	2029102-2
3	自然色	.394 [10]	2029102-3
4	自然色	.512 [13]	2029102-4

低厚度直角表面贴装插头

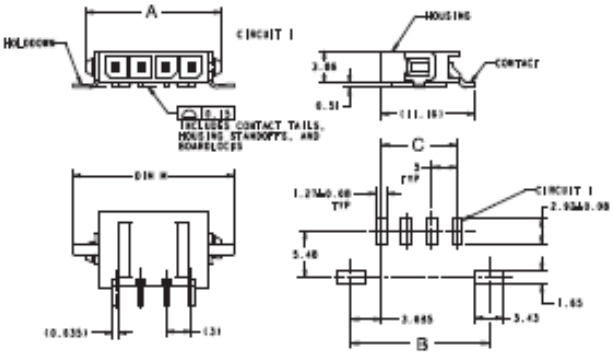

位数	颜色	尺寸 (单位[mm])			产品料号
		A	B	C	
2	黑色	.394 [10]	.410 [10.4]	.118 [3]	2029030-2
3	黑色	.512 [13]	.528 [13.4]	.263 [6]	2029030-3
4	黑色	.630 [16]	.646 [16.4]	.354 [9]	2029030-4
2	自然色	.394 [10]	.410 [10.4]	.118 [3]	2029104-2
3	自然色	.512 [13]	.528 [13.4]	.263 [6]	2029104-3
4	自然色	.630 [16]	.646 [16.4]	.354 [9]	2029104-4

更多信息

技术支持

美国：	1-800-522-6752
加拿大：	1-905-470-4425
墨西哥：	1-800-733-8926
中美洲：	52-55-1106-0803
南美洲：	55-11-2103-6000
香港：	852-2735-1628
日本：	81-44-844-8013
英国：	44-8706-080208

te.com/industry/appliances

© 2018 TE Connectivity版权所有。
TE、TE Connectivity、TE connectivity（标识）和MATE- N-LOK为商标。
此处提到的其他产品、标识和公司名称可能是其各自所有者的商标。